LED模组路灯产品规格书
YR-ST300-W180

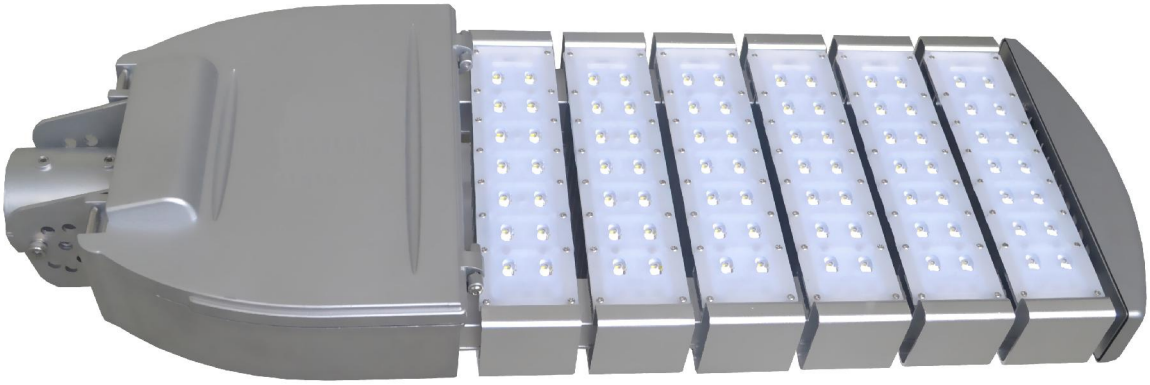

一 应用场所

道路照明, 停车厂, 小区道路.

二 产品特点

1 模组化设计, 整灯光效90LM/W。
2 电源盒免工具打开, 安装维护方便。
3 安装角度-15~+15可调。
4 外形美观，灯珠采用120LM/W的 PHILIP 灯珠，整灯光效90LM/W。
5 IP65。

厂址：中国广东省深圳市光明新区西田第二工业区32-33栋 http://www.86yr.com
电话：0755-89491155 89491048 29940872 29940482
传真：0755-89491102

三 产品尺寸

YR-ST300-180

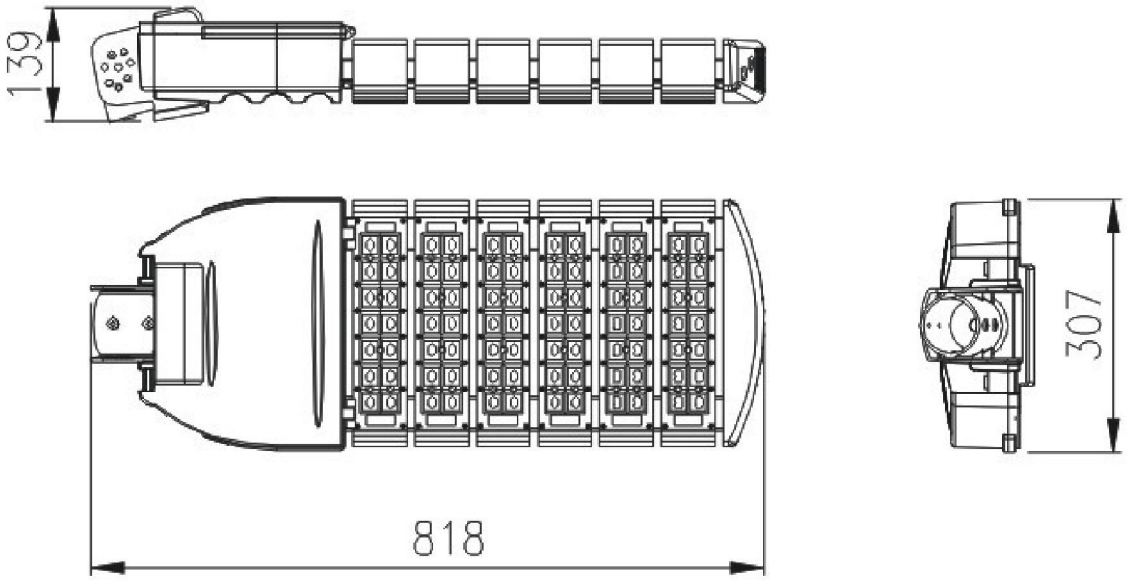

四 性能参数

型号	色温	显指	光通量	系统功率	产品尺寸/MM	包装尺寸/MM	净重
YR-ST300-W180	5000K	≥70	16650 LM	185±10W	818*307*139	865*365*185	9.6 KG
LED: PHILIPS REBEL ES 84pcs							
3000K 4000K 5000K 色温可选							
AC 85V~265V							
配光角度：85*135							
电源效率>0.9							
储存温度： －40～50°C							

五 配光曲线及照度模拟

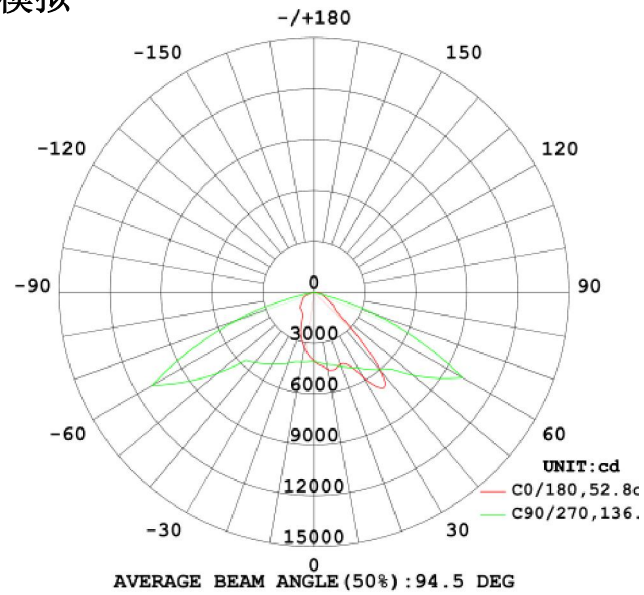

12米杆高，36米间距，10度仰角

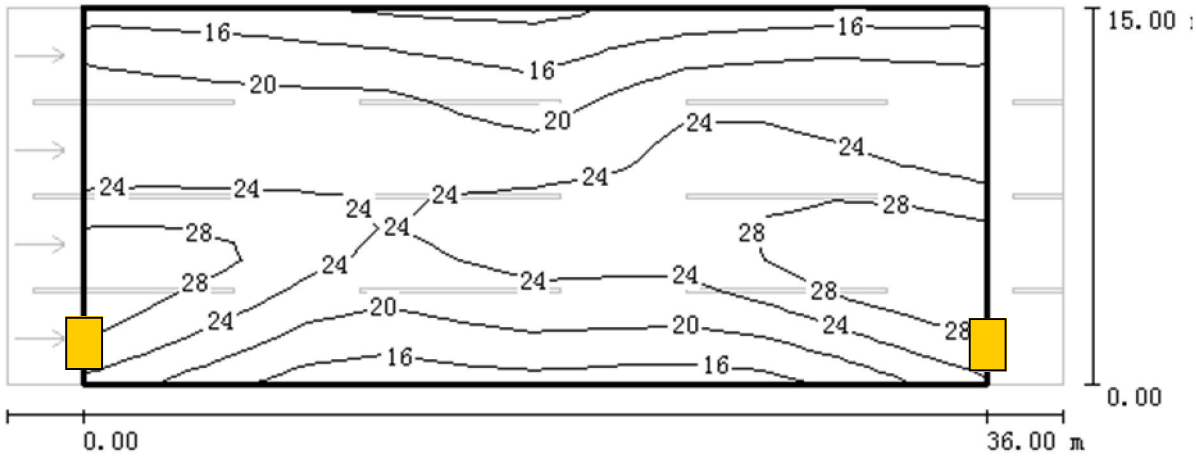

16	15	15	13	14	12	13	15	15	16	16	16
20	19	19	18	18	15	16	20	20	22	21	20
21	21	21	21	21	18	18	23	23	24	23	22
21	21	21	23	23	20	21	24	25	23	24	22
23	23	23	24	23	23	24	25	26	25	25	24
27	27	27	24	24	26	26	25	27	30	30	28
30	30	28	23	23	25	26	25	26	31	33	31
30	28	25	21	21	23	24	23	23	27	30	31
28	25	21	18	19	20	21	20	20	22	25	28
24	20	17	15	15	17	16	15	16	17	21	24

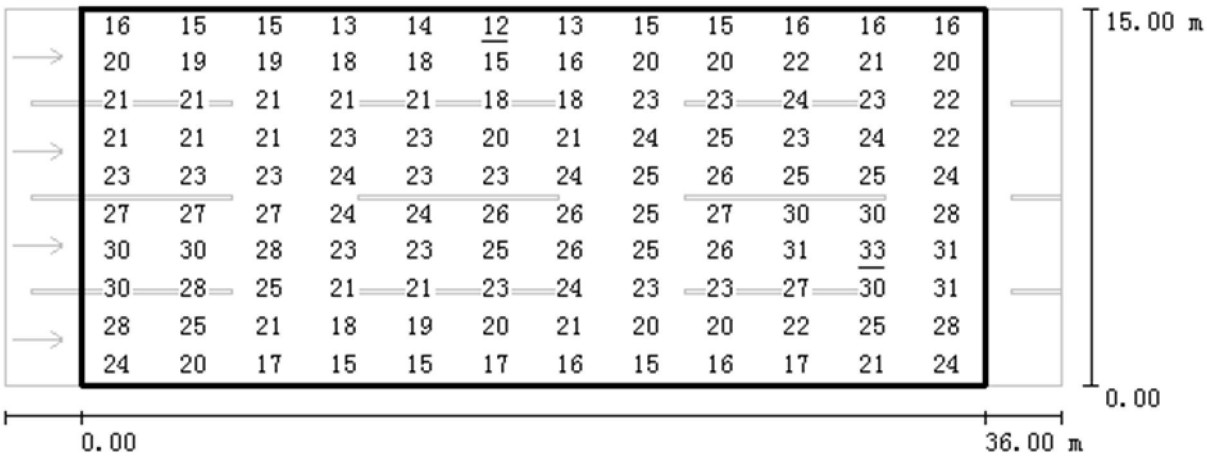

网格: 12 x 10 点

平均照度 [lx]	最小照度 [lx]	最大照度 [lx]	最小照度 / 平均照度	最小照度 / 最大照度
22	12	33	0.543	0.366

六 安装说明

灯杆直径 40MM-60MM

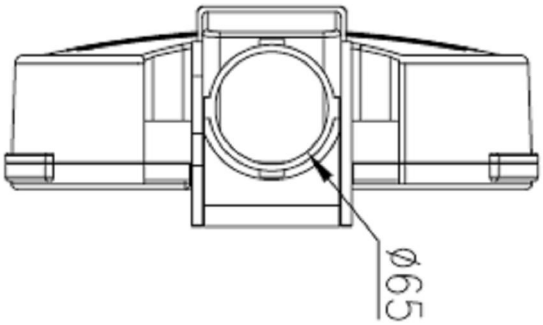

1 将的灯具的电源盒盖打开, 扭开PG9接头, 将电源线穿入接好, 盖好电盖。

将灯套上灯杆, 用扳头扭紧上下共4PCS 紧固螺丝, 使灯头固定于灯杆上。

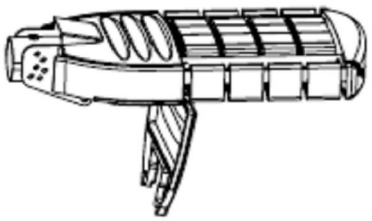

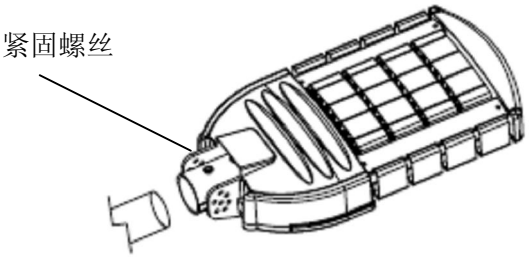

2 根据照明要求,将灯具调整到合适的角度对好孔位,用扳手将螺丝扭紧。

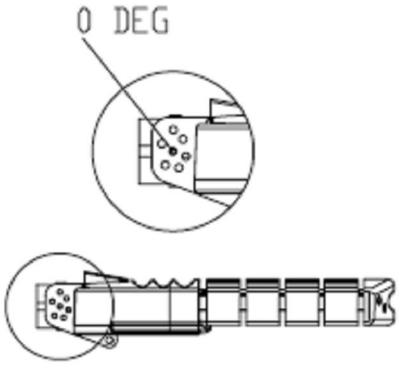

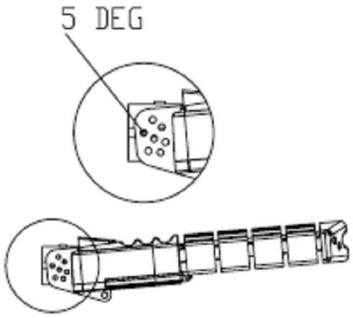

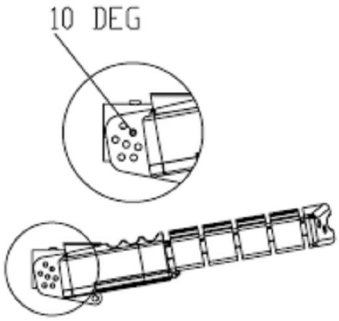

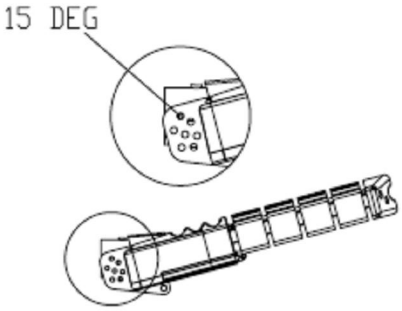

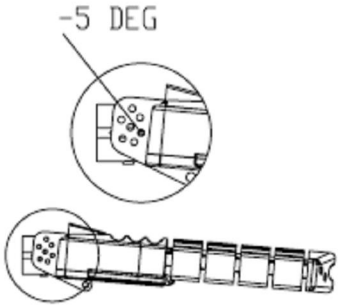

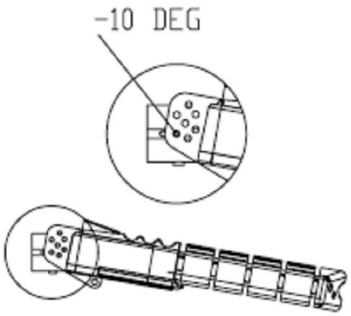

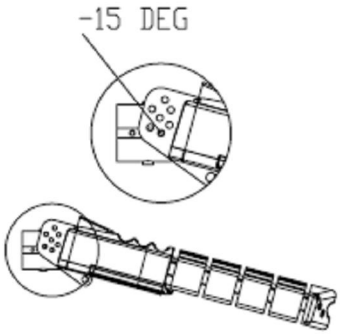

六 包装方式说明

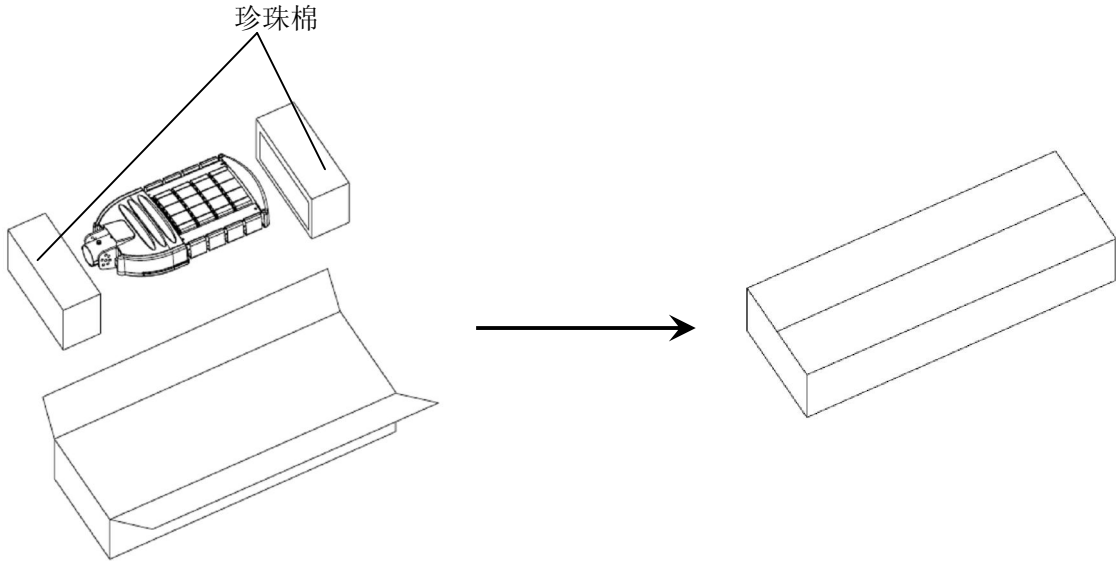

七 安装注意事项

- 安装前请先切断电源并且确保安装部位能承受本灯具的重量。
- 为了防止灯的脱落, 请务必确认安装无误。
- 请不要在有腐蚀性气体的地方使用。
- 请不要在灯上覆盖任何材料。
- 为了安全，请切实的接好地线。
- 本灯从购买日开始，质保为五年。
- 但是对本产品的分解，改装，或者施工不当造成的故障不在本保证的范围内