The Real LED Lights in the world

全世界真正的 LED 照明產品

MoriLite™ モリライト

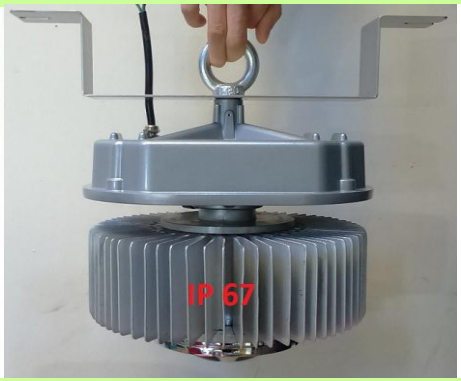

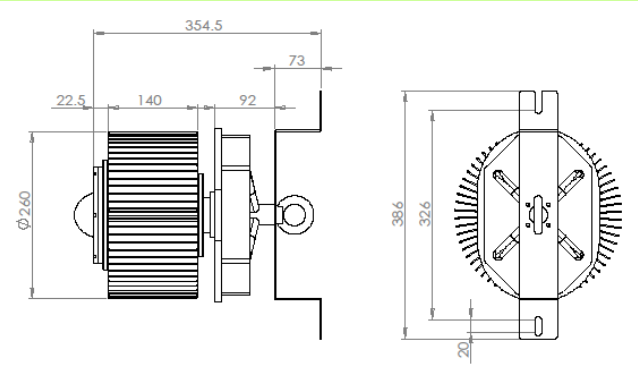

MoriLite 100%台灣設計，是全世界第一家在 LED 光引擎採用覆晶(Flip Chip)與均溫板(Vapor Chamber)合成技術作為 LED 光源和散熱技術的優異性能的生產廠家。

C.O.B.多功能防爆型燈具 ML–BL 200AAE

加油站、機場、泛光燈、海上油井用燈、煙草倉儲燈等等油氣防爆場所燈具之應用。

型號	Model No.		**ML – BL 200A**	
認證	Certificates		CE、RoHS、CNS、PSE、UL	
功率規格	Power Rated		200 W	
額定電壓	Voltage Rated		100 ~ 277 V AC	
頻率	Frequency		50 / 60 Hz	
消耗電力	Power Consumption		< 212 W	
光暈現象	Light Halo Phenomenon		None	
色溫	Color Temperature		3,000K	5,000K
演色性	Color Rendering Index		> 80	> 75
發光效率	Luminance Efficiency (Lm/W)		> 93	> 103
光通量	Luminance Flux (Lm)		> 20,000	> 22,000
平均光束角	Average Beam Angle		**48˚、60˚、90˚、135˚x60˚**	
壽命	Life-Time、光衰 < 30%		> 100,000 小時	
光衰	100,000 hours 使用後光衰		< 15 %	
保修年限	Warranty	LED	10 年 or 100,000 小時	
		驅動電源	5 年 or 50,000 小時	
電源效率	Power Drive Efficiency		> 94 %	
功率因素	Power Factor		> 95 %	
系統效率	System Efficiency		> 94 %	
適用高度	The Application of High		12 ~ 18 米高度	
照度	Illumination (Lux.)		➢ 64 @ 15 米高度	
尺寸	Dimension (mm)		§ 260 x 226	
重量	Net Weight (Kg)		< 7	
防護等級	Ingress Protection		IP 67	
裝載數量	Loading Quantity：w/Pallet (20/40ft)		432 / 864 箱	

	w/o Pallet (20/40ft)	624 / 1,248 箱
環境溫度	Ambient Temperature	- 40 ～ + 70 ℃
儲存溫度	Storage Temperature	- 40 ～ + 80 ℃
取代高壓鈉燈	Can replace Hi-Pressure Sodium	750 W
取代水銀燈	Can replace Mercury Lamp	1,200 W
取代金鹵燈	Can replace Metal Halide Lamp	750 W

使用 MoriLite C.O.B.LED 加油站、機場、泛光燈、海上油井用燈、煙草倉儲燈等等油氣防爆場所燈具之應用的優點。

- 可取代傳統的複金屬燈或水銀燈或無極燈等防爆燈具。
- 散熱性能優異，使用壽命可達 100,000 小時和或 10 年。
- 特製鋁擠成型、外殼特優的散熱效果，並具有防護 IP67 等級。
- 加油站、機場、泛光燈、海上油井用燈、煙草倉儲燈等等油氣防爆場所燈具等均適用。

★ 本公司保留隨時更改產品規格的權利、且毋須事先通知。

製造供應廠商：

清鈺有限公司 **Qing Yu Hsu's Inc.** **www.morilite.com**

聯繫人：許 鴻鐘 電子郵件： morishsu@msn.com 業務熱線：**+ 886– 921 91 56 91**